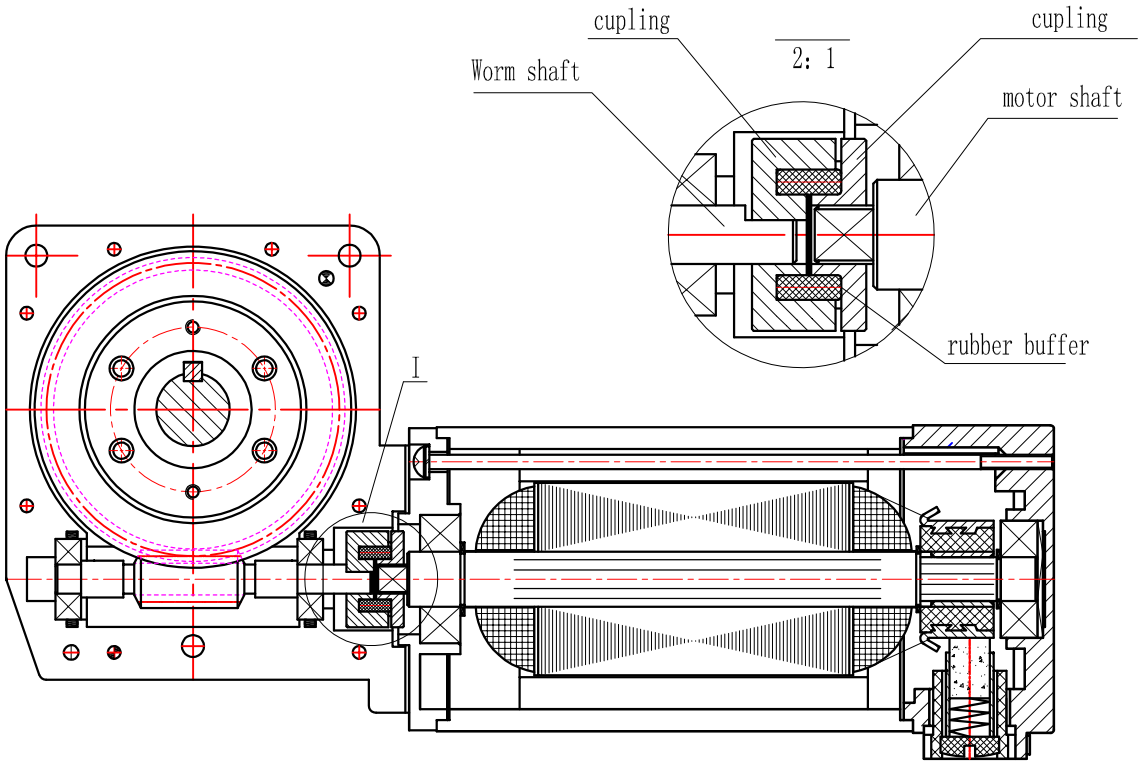

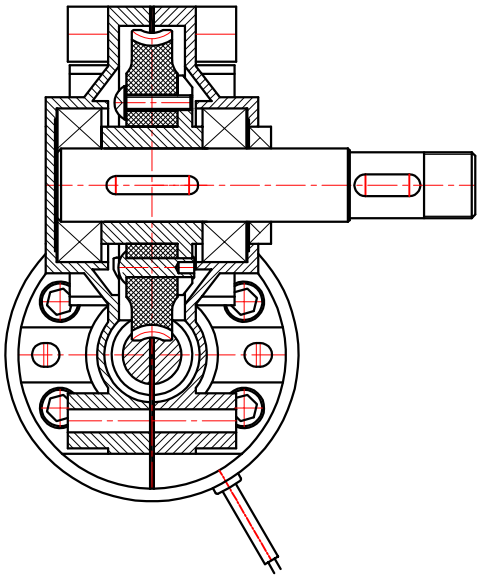

签 字

打印日期